Monomando Alto para Lavabo sin Contra / *Single-lever Basin Mixer without Hight Against*

MO8X-DC01-6

PORTAFOLIO VERDE **CSI. 22 42 39**

NB

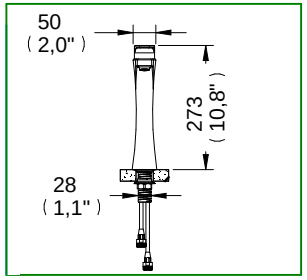

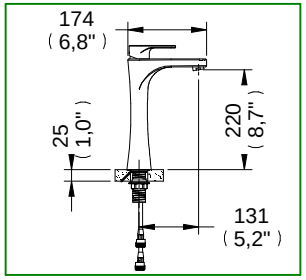

Medidas Referenciales / *Estimated Dimensions,* **Acot.mm.(pulg)** */ Dim.mm.(in)*

Características y Datos Técnicos / *Characteristics and Technical Details*

Cartucho Cerámico para Monomando

Ceramic Cartridge

Material:
Latón

Material:
Brass

Conexión:
½" -14 NPSM

Inlet thread:
½" -14 NPSM

Presión de Trabajo:
Pmin= 0,6 kg/cm² (8,53 PSI)
Pmax= 6,0 kg/cm² (85,34 PSI)

Working Pressure:
Pmin= 0,6 kg/cm² (8,53 PSI)
Pmax= 6,0 kg/cm² (85,34 PSI)

Despiece / *Components*

Mod.	Descripción	*Mod.*	*Description*
1 Pr2-2670	Opresor Allen 8-32 UNC x 1 1/16" Long	*1 Pr2-2670*	*Oppressor Allen 8-32 UNC x 1 1/16 "Long.*
2 Pr2-612	Chapetón 1-1/8"	*2 Pr2-612*	*1-1/8" Escutcheon*
3 Pr2-613	Tuerca 1-½" 24 UNS-2A	*3 Pr2-613*	*1-½" 24 UNS-2A Nut*
4 Ps5-450	Cartucho Monomando c/ Barreno Pasado	*4 Ps5-450*	*Cartridge Mixer with Hole Pass*
5 Pr2-2202	Empaq. p/ Monoman. con Inserto	*5 Pr2-2202*	*Gasket with Insert*
6 Ps5-0551	Aireador tipo Spray 0.5 gpm	*6 Ps5-0551*	*Spray 0.5 gpm Aerator type*
7 Sh-2731	Empaque p/ Monomando de Lavabo	*7 Sh-2731*	*Packaging Single Control Lavatory*
8 Pr2-1459	Espárrago Grande Salida	*8 Pr2-1459*	*Spout Stud*
9 Pr2-1473	Separador Cuerpo Central	*9 Pr2-1473*	*Central Body Spreader*
10 Pr2-1472	Rondana	*10 Pr2-1472*	*Washer*
11 Pr2-1471	Tuerca Espárrago Salida	*11 Pr2-1471*	*Spout Stud Nut*
12 Pr2-253	O´ring 2-011	*12 Pr2-253*	*O´ring 2-011*
13 Pr5-431	Llave Allen 5/64"	*13 Pr5-431*	*5/64" Allen Wrench*
	Sub- ensamble		*Sub- assembly*
14 Ps2-1286	Maneral Armado Integra	*14 Ps2-1286*	*Integra Armed Handle*
15 Ps2-1283	Inserto Soldado 35 mm c/ Empaque	*15 Ps2-1283*	*Soldier insert 35 mm w/ Packaging*
16 Ps2-1282	Kit de Empaque de Sujeción Deco	*16 Ps2-1282*	*Packaging for Fastening Kit Deco*
17 Ps2-1367	Tuerca Conector c/ O´ring	*17 Ps2-1367*	*Connector Nut with O´ring*

* Los productos ilustrados pueden sufrir cambios sin previo aviso en su aspecto o partes, como resultado de los procesos de mejora continua al que están sujetos, sin implicar mayor responsabilidad de la fábrica.

** Products depicted here in subject to change without prior notice in their appearance or components as a result of incremental innovation.*

Una empresa de GRUPO HELVEX

Proyecta MR Ideas Con Sentido

Monomando Alto para Lavabo sin Contra / *Single-lever Basin Mixer without Hight Against*

MO8X-DC01-6

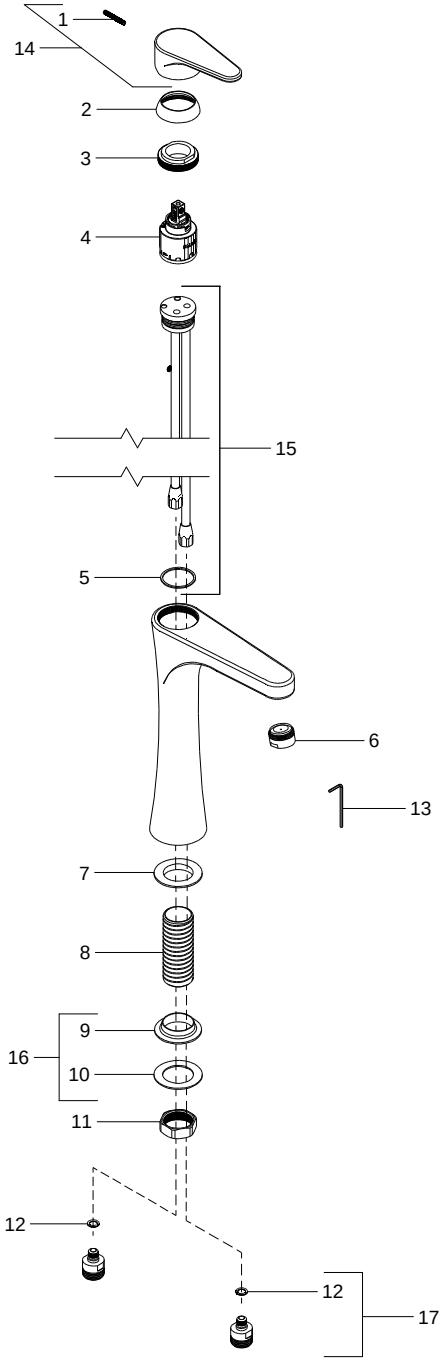

Una empresa de GRUPO HELVEX

Proyecta Ideas Con Sentido