LUCAS

Lavabo con Pedestal

Lavatory

CATO

BLANCO | *WHITE*

MARFIL | BONE

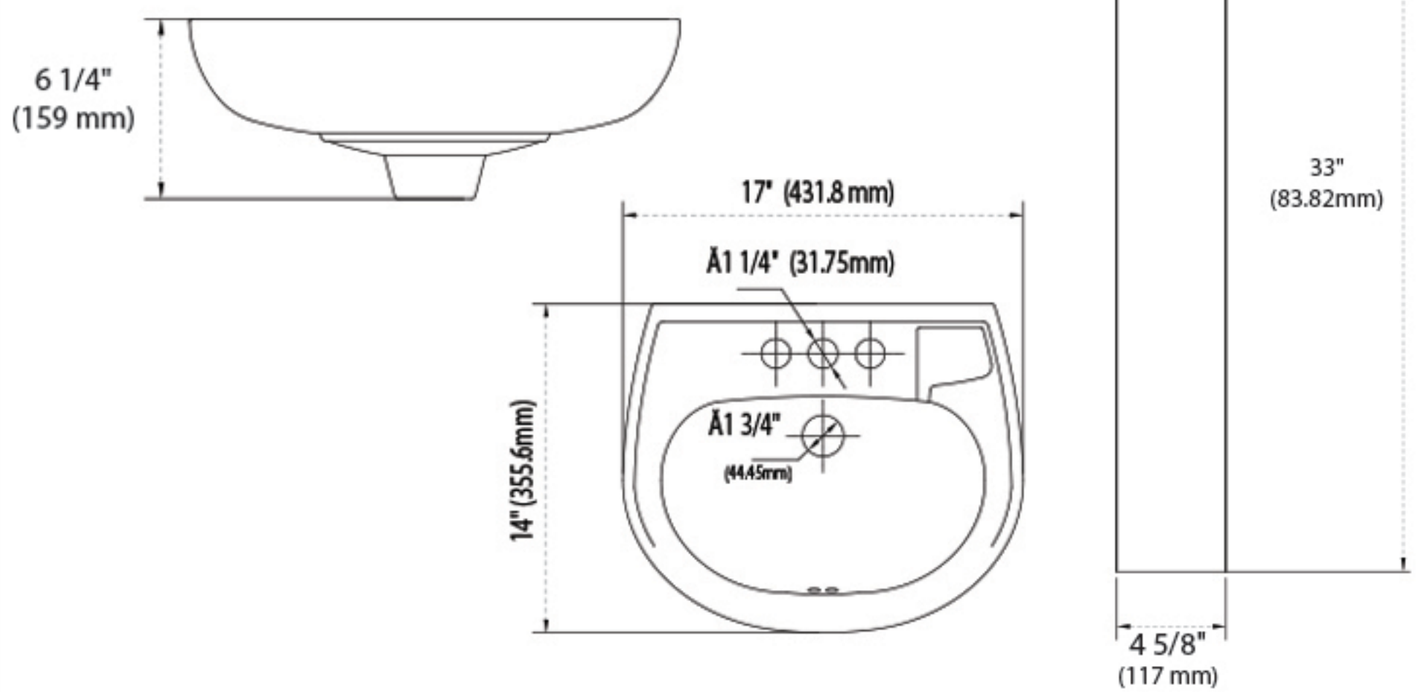

*25 años de Garantía en Cerámica .
Un año en Herrajes, Válvulas y Componentes del funcionamiento.

NOTA: Las dimensiones mostradas en ésta ficha técnica son nominales y podrán variar dentro de los rangos de tolerancia establecidos por el estándar vigente de la NOM. Las dimensiones señaladas están en pulgadas, por lo que se multiplican por 2.54 que es el factor de conversión a cm.

Consumo de agua en 3.8 litros por descarga

Consumo de agua en 4.8 litros por descarga

Certificación ecológica en México

Descarga de 3" para un mayor arrastre de sólidos

Certificación ecológica USA

Producto con altura igual o mayor a 17"

Confort Plus. Producto con altura superior

Para ser utilizado por personas con capacidades diferentes